ANELLI D'ARRESTO

Materiale: Acciaio al carbonio per molle

Durezza:

TRATTAMENTO SUPERFICIALE
Fosfatati ed oliati
Bruniti ed oliati
Secondo disponibilità di magazzino

Esempio di designazione:
anello tipo **A 25**

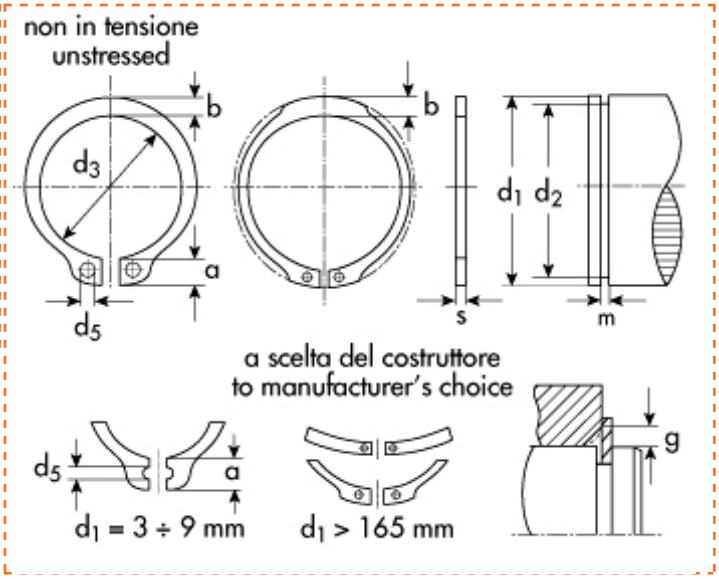

Esterni DIN 471
UNI 3653-7435
Tipo **A** - per alberi

d_1=diametro dell'albero
d_2=diametro gola
d_3=diametro anello a riposo
s=spessore

* **AA=** esecuzione a due fori

d1	Descrizione	Prezzo IVA escl. euro/100	Variazione Prezzo % 1	2	Confezione
98,00	**(A 98)**	-	-	-	50

ANELLO D'ARRESTO	
d_1	98,00
s	3,00
toll s	-0,08
d_3	91,5
toll d_3	+0.54 -1.30
a max	9,4
b ~	8,8
d_5 min	3,5
peso kg/1000	50,200

GOLA	
d_2	94,5
toll d_2	-0,35
m	3,15
t	1,75

DATI COMPLEMENTARI	
n	5,3
FN (kN)	88,0
FR (kN)	208
g	3,5
FRg (kN)	29,00
AN (mm2)	529
K (kN.mm)	397
$n_{abl.}$x1000 (giri/min)	4
pinza	ZGA 3-4

I dati riportati sono indicativi e possono essere in qualsiasi momento variati dai produttori.

Copyright Gandini Fasteners S.r.l. Tutti i diritti sono riservati. Ogni riproduzione, anche parziale, è vietata senza espressa autorizzazione della Gandini Fasteners S.r.l.

GANDINI FASTENERS SRL viale Pier Paolo Pasolini, 83 - 20099 Sesto S.Giovanni Milano - Italy
Tel. +39 02 241 047 250 Fax +39 02 241 047 74 - 250@gandini.it

Produzione e distribuzione fasteners, elementi di fissaggio e lavorazioni meccaniche

GANDINI FASTENERS SRL
viale Pier Paolo Pasolini, 83
Sesto San Giovanni Mi - Italy

Uffici Commerciali
250@gandini.it
tel +39 02 241 047 250

Amministrazione
350@gandini.it
tel +39 02 241 047 350