ANELLI D'ARRESTO

Materiale: Acciaio al carbonio per molle

Durezza

TRATTAMENTO SUPERFICIALE
Fosfatati ed oliati
Bruniti ed oliati
Secondo disponibilità di magazzino

Esempio di designazione:
anello tipo **AM 15 impilati**

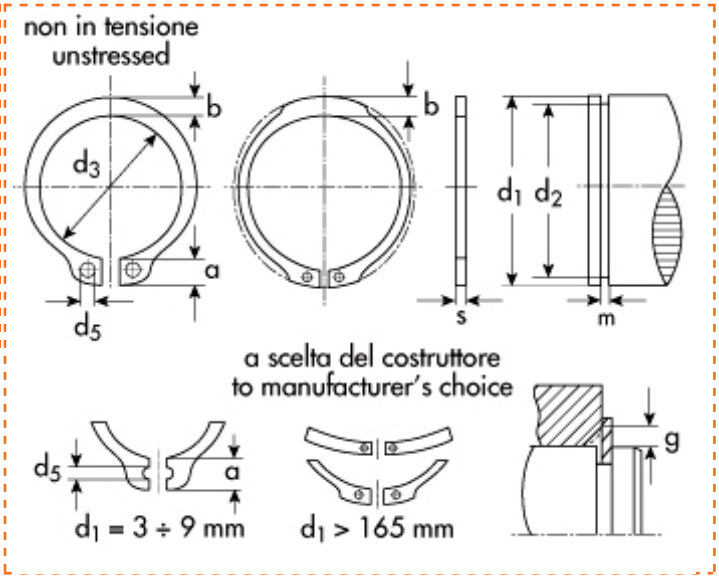

Esterni DIN 471
UNI 3653-7435
Tipo **AM** Impilati

d_1=diametro dell'albero
d_2=diametro gola
d_3=diametro anello a riposo
s=spessore

d1	Descrizione	Prezzo IVA escl. euro/100	Variazione Prezzo % 1	2	Confezione
21,00	**AM 21 impilati**	**a richiesta**	-	-	-

ANELLO D'ARRESTO	
d_1	21,00
s	1,20
toll s	-0,06
d_3	19,5
toll d_3	+0.13 -0.42
a max	4,1
b ~	2,7
d_5 min	2,0
peso kg/1000	1,420

GOLA	
d_2	20,0
toll d_2	-0,13
m	1,30
t	0,50

DATI COMPLEMENTARI	
n	1,5
FN (kN)	5,3
FR (kN)	16,80
g	1,5
FRg (kN)	3,75
AN (mm2)	32,2
K (kN.mm)	35,40
$n_{abl.}$x1000 (giri/min)	29,0
pinza	ZGA 1-2

I dati riportati sono indicativi e possono essere in qualsiasi momento variati dai produttori.

Copyright Gandini Fasteners S.r.l. Tutti i diritti sono riservati. Ogni riproduzione, anche parziale, è vietata senza espressa autorizzazione della Gandini Fasteners S.r.l.

GANDINI FASTENERS SRL viale Pier Paolo Pasolini, 83 - 20099 Sesto S.Giovanni Milano - Italy
Tel. +39 02 241 047 250 Fax +39 02 241 047 74 - 250@gandini.it

Produzione e distribuzione fasteners, elementi di fissaggio e lavorazioni meccaniche

GANDINI FASTENERS SRL
viale Pier Paolo Pasolini, 83
Sesto San Giovanni Mi - Italy

Uffici Commerciali
250@gandini.it
tel +39 02 241 047 250

Amministrazione
350@gandini.it
tel +39 02 241 047 350