martedì 21 maggio 2024

MANIGLIE, MANOPOLE E POMELLI IN PLASTICA

MATERIALE
poliammide

INSERTO
perno in acciaio zincato

COLORE
nero

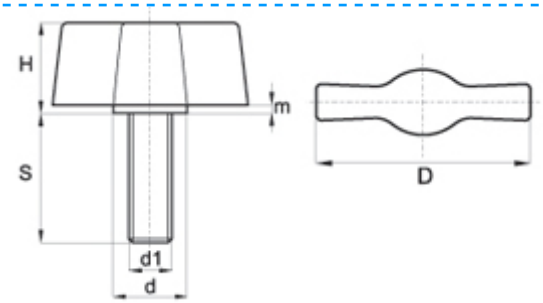

S630
GALLETTI con perno filettato

	Codice	Prezzo IVA escl. euro cad.	Variazione Prezzo % 1	2	Confezione	D	H	m	d	d1	S
7.0010.0260050035	**M535-26-S630**	**0,77**	+ 60%	-	1000	26	14	1,5	10	M 5	35

I dati riportati sono indicativi e possono essere in qualsiasi momento variati dai produttori.

Copyright Gandini Fasteners S.r.l. Tutti i diritti sono riservati. Ogni riproduzione, anche parziale, è vietata senza espressa autorizzazione della Gandini Fasteners S.r.l.

GANDINI FASTENERS SRL viale Pier Paolo Pasolini, 83 - 20099 Sesto S.Giovanni Milano - Italy
Tel. +39 02 241 047 250 Fax +39 02 241 047 74 - 250@gandini.it

Produzione e distribuzione fasteners, elementi di fissaggio e lavorazioni meccaniche

GANDINI FASTENERS SRL
viale Pier Paolo Pasolini, 83
Sesto San Giovanni Mi - Italy

Uffici Commerciali
250@gandini.it
tel +39 02 241 047 250

Amministrazione
350@gandini.it
tel +39 02 241 047 350