GANDINI

sabato 18 maggio 2024

MOLLE A TAZZA EN 16983

Material: Springs Steel

• = execution group 3
subject to availability

Example of designation:
Disc springs 6 X 3,2 X 0,3 - T -

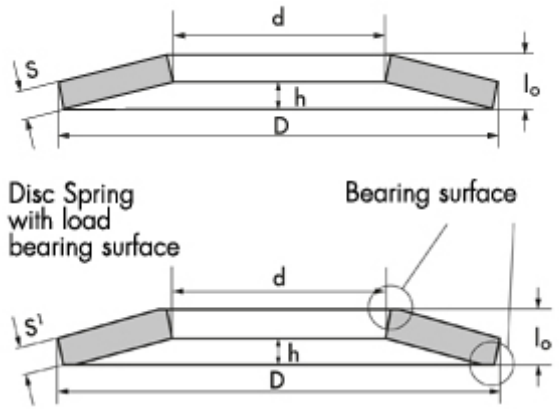

Disc Springs
EN 16983
(DIN 2093)

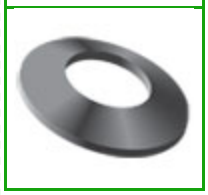

D = external diameter mm
d = inner diameter mm
S = thickness mm
S^1 = reduced thickness mm

D	d	S	S^1	Gr	l_o	Descrizione	Prezzo IVA escl Euro/100	Variazione Prezzo % 1	2	Confezione
180,00	92,00	13,00	12,10	3	16,50	**180 X92 X13 -T-**	**2.000,00**	NETTO	-	-

I dati riportati sono indicativi e possono essere in qualsiasi momento variati dai produttori.

Copyright Gandini Fasteners S.r.l. Tutti i diritti sono riservati. Ogni riproduzione, anche parziale, è vietata senza espressa autorizzazione della Gandini Fasteners S.r.l.

GANDINI FASTENERS SRL viale Pier Paolo Pasolini, 83 - 20099 Sesto S.Giovanni Milano - Italy
Tel. +39 02 241 047 250 Fax +39 02 241 047 74 - 250@gandini.it

Production and distribution of fasteners, fixing elements and mechanical parts machining

GANDINI FASTENERS SRL
viale Pier Paolo Pasolini, 83
Sesto San Giovanni Mi - Italy

Sales department
250@gandini.it
tel +39 02 241 047 250

Administration
350@gandini.it
tel +39 02 241 047 350