venerdì 17 maggio 2024

RONDELLE SOTTOVITI

Acciaio per molle
Tipo B: Ondulate

Esempio di designazione: REB 3

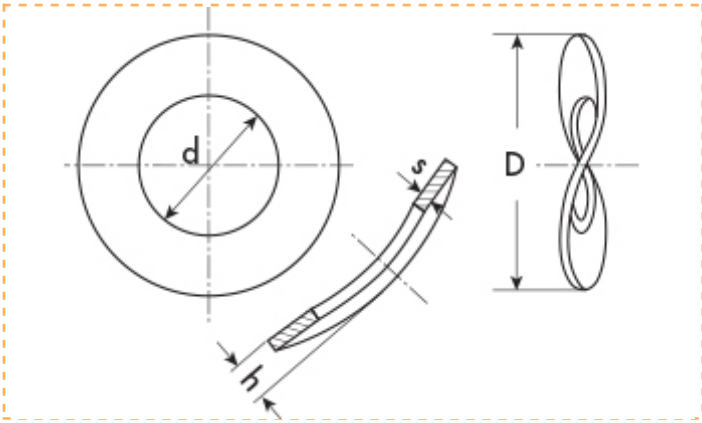

Rondelle Elastiche
REB Ondulate
DIN 137 B

d=diametro interno
D=diametro esterno
s=spessore
h=altezza

Descrizione	Prezzo Euro x100	Variazione Prezzo % 1	2	Confezione	per viti M	d	D	h min	h max	s
REB 16	**5,00**	NETTO	-	300	16	17,0	30	3,10	6,20	1,50

I dati riportati sono indicativi e possono essere in qualsiasi momento variati dai produttori.

Copyright Gandini Fasteners S.r.l. Tutti i diritti sono riservati. Ogni riproduzione, anche parziale, è vietata senza espressa autorizzazione della Gandini Fasteners S.r.l.

GANDINI FASTENERS SRL viale Pier Paolo Pasolini, 83 - 20099 Sesto S.Giovanni Milano - Italy
Tel. +39 02 241 047 250 Fax +39 02 241 047 74 - 250@gandini.it