Viti e dadi

A richiesta: in materiale AISI 304 - 316 - 410 - B7 - L7

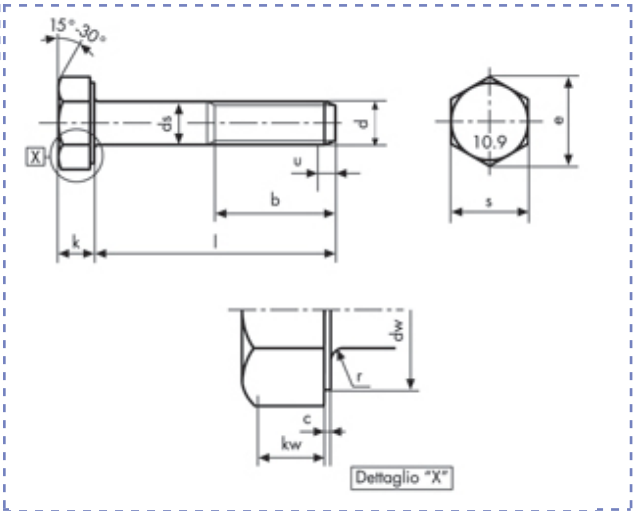

Viti a testa esagonale
UNC ANSI B18-2-1 GR5
gambo parzialm. filettato
Classe 10.9

Descrizione	Prezzo IVA escl. euro/100	Variazione Prezzo % 1	2	Confezione	d inch	L inch
1/ 4 UNC X 1.3/8	**a richiesta**	-	-	1	1/4	1.3/8

1/ 4 UNC X 1.3/8		
p		1,27
b	**l ≤ 6" (152,4)**	19
	l > 6" (152,4)	25,4
c	**max**	0,63
	min	0,38

ds	**max**	6,35
	min	6,22
dw	**min**	10
k	**max**	4,14
	min	3,81
kw	**min**	2,7

r	**max**	0,63
	min	0,38
s	**max**	11,11
	min	10,87
e	**min**	12,4

I dati riportati sono indicativi e possono essere in qualsiasi momento variati dai produttori.

Copyright Gandini Fasteners S.r.l. Tutti i diritti sono riservati. Ogni riproduzione, anche parziale, è vietata senza espressa autorizzazione della Gandini Fasteners S.r.l.

GANDINI FASTENERS SRL viale Pier Paolo Pasolini, 83 - 20099 Sesto S.Giovanni Milano - Italy
Tel. +39 02 241 047 250 Fax +39 02 241 047 74 - 250@gandini.it