Viti e dadi

A richiesta: in materiale AISI 304 - 316 - 410 - B7 - L7

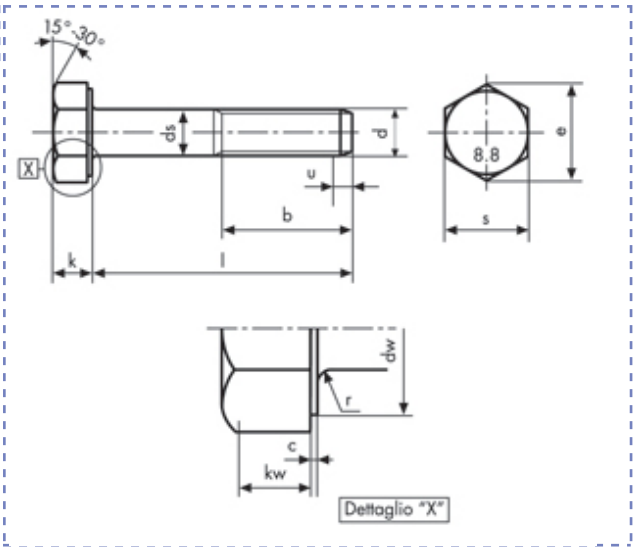

Viti a testa esagonale
UNF ANSI B18-2-1 GR5
gambo parzialm. filettato
Classe 8.8

Descrizione	Prezzo IVA escl. euro/100	Variazione Prezzo % 1	2	Confezione	d inch	L inch
5/16 UNF X 6.1/4	**a richiesta**	-	-	1	5/16	6.1/4
5/16 UNF X 6.1/4 ZINCATE	**a richiesta**	-	-	1	5/16	6.1/4

5/16 UNF X 6.1/4		
p		1,06
b	**l ≤ 6" (152,4)**	22,2
	l > 6" (152,4)	28,6
c	**max**	0,63
	min	0,38

ds	**max**	7,94
	min	7,79
dw	**min**	11,43
k	**max**	5,36
	min	4,95
kw	**min**	3,55

r	**max**	0,63
	min	0,38
s	**max**	12,7
	min	12,42
e	**min**	14,15

I dati riportati sono indicativi e possono essere in qualsiasi momento variati dai produttori.

Copyright Gandini Fasteners S.r.l. Tutti i diritti sono riservati. Ogni riproduzione, anche parziale, è vietata senza espressa autorizzazione della Gandini Fasteners S.r.l.

GANDINI FASTENERS SRL viale Pier Paolo Pasolini, 83 - 20099 Sesto S.Giovanni Milano - Italy
Tel. +39 02 241 047 250 Fax +39 02 241 047 74 - 250@gandini.it