Viti e dadi

A richiesta: in materiale AISI 304 - 316 - 410

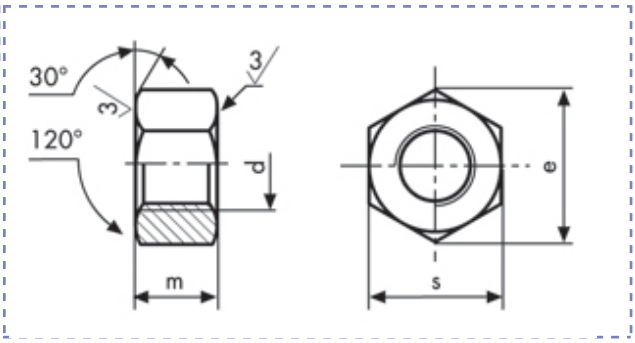

Dadi esagonali normali
UNF
ANSI B18-2-2·65
PF
Classe 8 (6S)

Descrizione	Prezzo IVA escl. euro/100	Variazione Prezzo % 1	2	Confezione	d inch	m inch
1/2 X 20 UNF	**a richiesta**	-	-	1	1/2	11,38

1/2 X 20 UNF		
Ø mm	**nom**	12,7
e	**min**	21,35

m	**max**	11,38
	min	10,84

s	**max**	19,05
	min	18,69

I dati riportati sono indicativi e possono essere in qualsiasi momento variati dai produttori.

Copyright Gandini Fasteners S.r.l. Tutti i diritti sono riservati. Ogni riproduzione, anche parziale, è vietata senza espressa autorizzazione della Gandini Fasteners S.r.l.

GANDINI FASTENERS SRL viale Pier Paolo Pasolini, 83 - 20099 Sesto S.Giovanni Milano - Italy
Tel. +39 02 241 047 250 Fax +39 02 241 047 74 - 250@gandini.it