Viti e dadi

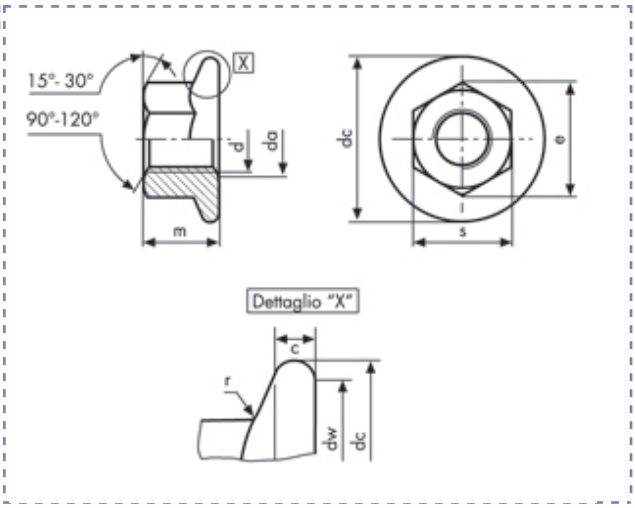

Dadi esagonali con flangia
DIN 6923 PG
Classe 8 (6S)

Descrizione	Prezzo IVA escl. euro/100	Variazione Prezzo % 1	2	Confezione	d mm	m mm
M 12 x 1,75	**13,90**	+ 60%	-	1	M12	12

M 12 x 1,75			dc	min	26	s	nom = max	18
p		1,75	dw	min	23,8		min	17,73
c	min	1,8	e	min	20,03	r	max	0,72
da	max	13	m	nom = max	12			
	min	12		min	11,6			

I dati riportati sono indicativi e possono essere in qualsiasi momento variati dai produttori.

Copyright Gandini Fasteners S.r.l. Tutti i diritti sono riservati. Ogni riproduzione, anche parziale, è vietata senza espressa autorizzazione della Gandini Fasteners S.r.l.

GANDINI FASTENERS SRL viale Pier Paolo Pasolini, 83 - 20099 Sesto S.Giovanni Milano - Italy
Tel. +39 02 241 047 250 Fax +39 02 241 047 74 - 250@gandini.it