Viti e dadi

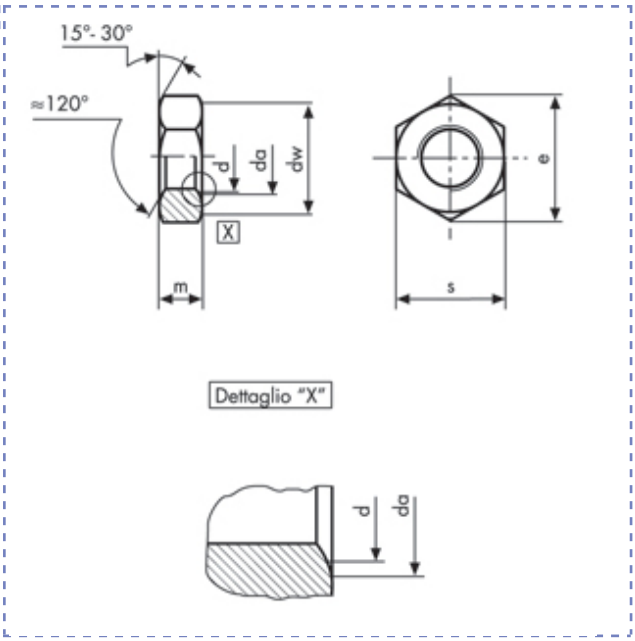

Dadi esagonali bassi - Filettatura metrica
UNI 5589 - DIN 936 (PG)
Classe 8 (6S)

Descrizione	Prezzo IVA escl. euro/100	Variazione Prezzo % 1	2	Confezione	d mm	m mm
M 16 x 2	**16,50**	+ 60%	-	1	M16	8

M 16 x 2		
p		2
da	**min**	17,3
	min	16

dw	**min**	22,2
e	**min**	26,75
m	**nom = max**	8
	min	7,42

s	**nom = max**	24
	min	23,67

I dati riportati sono indicativi e possono essere in qualsiasi momento variati dai produttori.

Copyright Gandini Fasteners S.r.l. Tutti i diritti sono riservati. Ogni riproduzione, anche parziale, è vietata senza espressa autorizzazione della Gandini Fasteners S.r.l.

GANDINI FASTENERS SRL viale Pier Paolo Pasolini, 83 - 20099 Sesto S.Giovanni Milano - Italy
Tel. +39 02 241 047 250 Fax +39 02 241 047 74 - 250@gandini.it