Viti e dadi

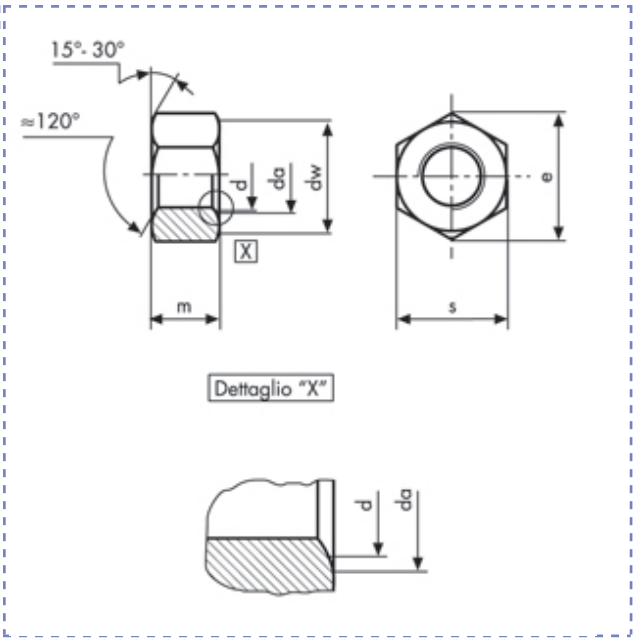

Dadi esagonali normali - Filettatura metrica
UNI 5588 - DIN 934 (PF)
Classe 8 (6S)

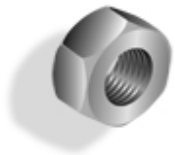

Descrizione	Prezzo IVA escl. euro/100	Variazione Prezzo % 1	2	Confezione	d mm	m mm
M 8 x 1	**a richiesta**	-	-	1	M8	6,5

M 8 x 1		
p		1
da	**min**	8,75
	min	8

dw	**min**	11,3
e	**min**	14,38
m	**nom = max**	6,5
	min	6,14

s	**nom = max**	13
	min	12,73

I dati riportati sono indicativi e possono essere in qualsiasi momento variati dai produttori.

Copyright Gandini Fasteners S.r.l. Tutti i diritti sono riservati. Ogni riproduzione, anche parziale, è vietata senza espressa autorizzazione della Gandini Fasteners S.r.l.

GANDINI FASTENERS SRL viale Pier Paolo Pasolini, 83 - 20099 Sesto S.Giovanni Milano - Italy
Tel. +39 02 241 047 250 Fax +39 02 241 047 74 - 250@gandini.it