martedì 21 maggio 2024

Viti e dadi

MATERIALE: GRADO 10
Grado 10, C 45 + C + bonifica o equivalente
Esempio di designazione:
DT 5 x M4 G10

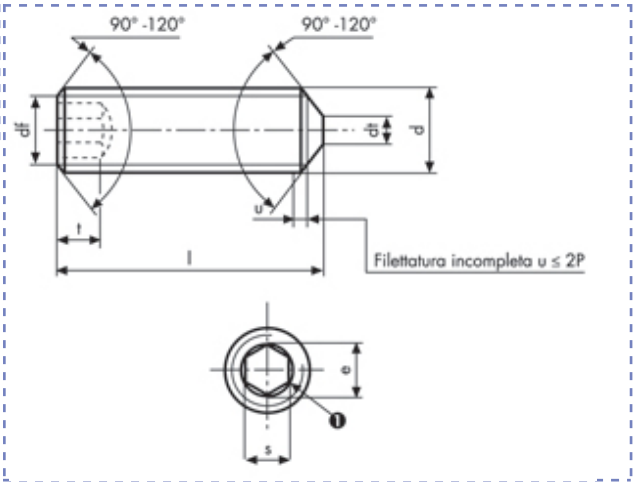

Viti senza testa con cava esagonale
ISO 4027 UNI 5927
DIN 914
Classe 45 H

Descrizione	Prezzo IVA escl. euro/100	Variazione Prezzo % 1	2	Confezione	d mm	L mm
M 4 X 20	**11,90**	+ 60%	-	1	M4	20

M 4 X 20		
p		0,7
dt	**max**	1

df	≈ diametro di nocciolo della filettatura	
e	**min**	2,303

	nom	2
s	**max**	2,08
	min	2,02
t	**min**	1,5

I dati riportati sono indicativi e possono essere in qualsiasi momento variati dai produttori.

Copyright Gandini Fasteners S.r.l. Tutti i diritti sono riservati. Ogni riproduzione, anche parziale, è vietata senza espressa autorizzazione della Gandini Fasteners S.r.l.

GANDINI FASTENERS SRL viale Pier Paolo Pasolini, 83 - 20099 Sesto S.Giovanni Milano - Italy
Tel. +39 02 241 047 250 Fax +39 02 241 047 74 - 250@gandini.it

Produzione e distribuzione fasteners, elementi di fissaggio e lavorazioni meccaniche

GANDINI FASTENERS SRL
viale Pier Paolo Pasolini, 83
Sesto San Giovanni Mi - Italy

Uffici Commerciali
250@gandini.it
tel +39 02 241 047 250

Amministrazione
350@gandini.it
tel +39 02 241 047 350