Viti e dadi

Per diametri M10, M12, M14, M22 la ISO 4017 prevede valori s, e, dw differenziati da UNI e DIN
Tolleranze: categoria A e B secondo disponibilità di magazzino
A richiesta: diametri >M30

A richiesta: in materiale AISI 304 - 316 - 410 - B7 - L7

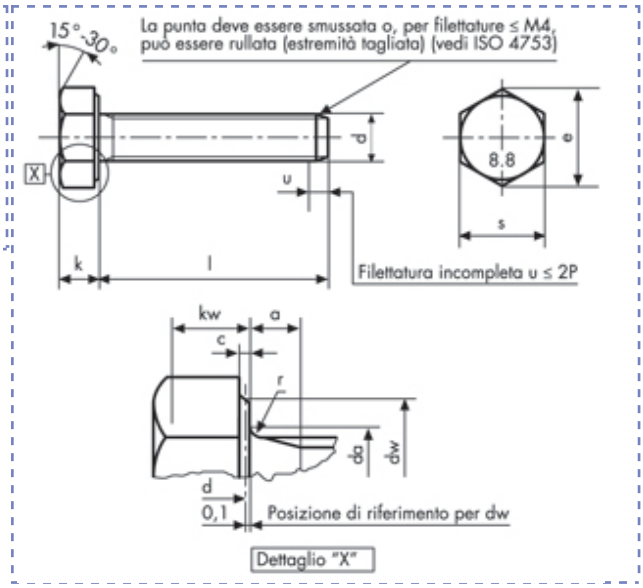

Viti a testa esagonale
ISO 4017 - UNI 5739
DIN 933
gambo interam. filettato
Classe 8.8 Zincate

Descrizione	Prezzo IVA escl. euro/100	Variazione Prezzo % 1	2	Confezione	d mm	L mm
M 4 X 12 ZINCATE	**3,70**	+ 60%	-	1	M4	12

M 4 X 12 ZINCATE			da	max	4,7	kw	min cat. A	1,87
p		0,7	dw	min cat. A	5,88	r	min	0,2
a	max	2,1	e	min cat. A	7,66	s	max	7
	min	0,7		nom	2,8		min cat. A	6,78
c	max	0,4	k	min cat. A	2,675			
	min	0,15		max cat. A	2,925			

I dati riportati sono indicativi e possono essere in qualsiasi momento variati dai produttori.

Copyright Gandini Fasteners S.r.l. Tutti i diritti sono riservati. Ogni riproduzione, anche parziale, è vietata senza espressa autorizzazione della Gandini Fasteners S.r.l.

GANDINI FASTENERS SRL viale Pier Paolo Pasolini, 83 - 20099 Sesto S.Giovanni Milano - Italy
Tel. +39 02 241 047 250 Fax +39 02 241 047 74 - 250@gandini.it