martedì 21 maggio 2024

Viti e dadi

s è differente per M10, M12, M14 e M22
A richiesta: diametri >M30

A richiesta: in materiale AISI 304 - 316 - 410

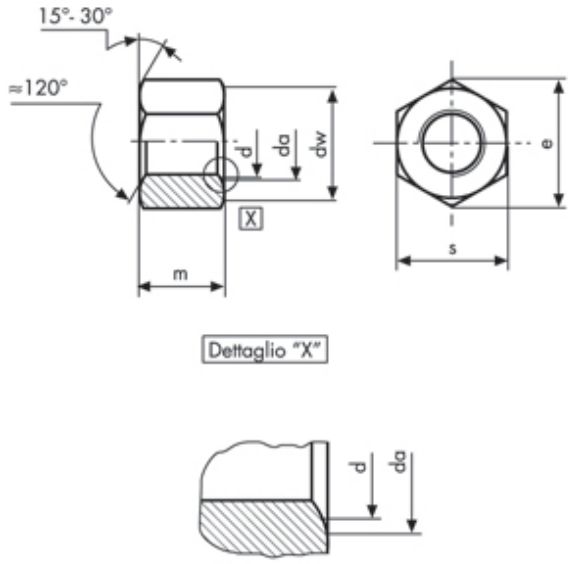

Dadi esagonali alti - Filettatura metrica
UNI 5587 (PG)
Classe 8 (6S) Zincate

Descrizione	Prezzo IVA escl. euro/100	Variazione Prezzo % 1	Variazione Prezzo % 2	Confezione	d mm	m mm
M 4 x 0,7 ZINCATI	**0,95**	+ 60%	-	1	M4	4

M 4 x 0,7 ZINCATI			dw	min	5,8	s	nom = max	7
p		0,7	e	min	7,66		min	6,78
da	min	4,6	m	nom = max	4			
	min	4		min	3,7			

I dati riportati sono indicativi e possono essere in qualsiasi momento variati dai produttori.

Copyright Gandini Fasteners S.r.l. Tutti i diritti sono riservati. Ogni riproduzione, anche parziale, è vietata senza espressa autorizzazione della Gandini Fasteners S.r.l.

GANDINI FASTENERS SRL viale Pier Paolo Pasolini, 83 - 20099 Sesto S.Giovanni Milano - Italy
Tel. +39 02 241 047 250 Fax +39 02 241 047 74 - 250@gandini.it