GANDINI

sabato 18 maggio 2024

Viti e dadi

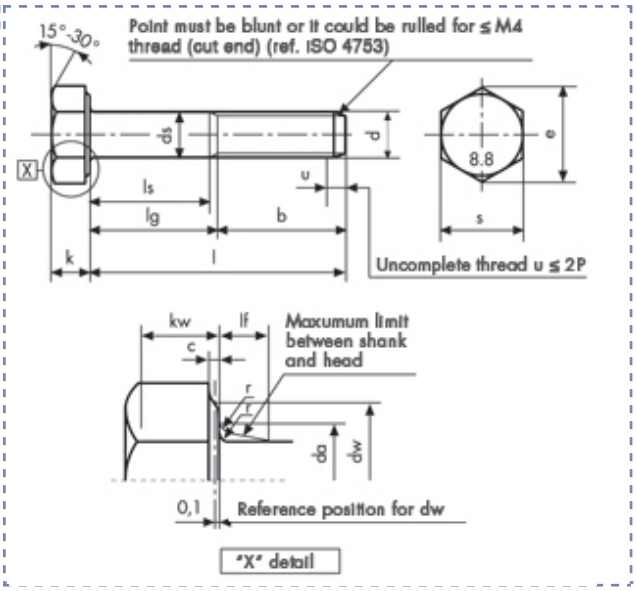

Viti a testa esagonale
ISO 8765 - UNI 5738
DIN 960
partially threaded
Class 10.9

Descrizione	Prezzo IVA escl. euro/100	Variazione Prezzo % 1	2	Confezione	d mm	L mm
M 14 X 90	**a richiesta**	-	-	1	M14	90

M 14 X 90		
p		1,5
b	**l ≤ 125**	34
	125 < l ≤ 200	40
	l > 200	57
c	**max**	0,6
	min	0,15

da	**max**	15,7
ds	**max**	14
	min cat. A	13,73
dw	**min**	20,5
e	**min cat. A**	24,49
lf	**max**	3

	nom	8,8
k	**min cat. A**	8,62
	max cat. A	8,98
kw	**min cat. A**	6,03
r	**min**	0,6
s	**max**	22
	min cat. A	21,67

I dati riportati sono indicativi e possono essere in qualsiasi momento variati dai produttori.

Copyright Gandini Fasteners S.r.l. Tutti i diritti sono riservati. Ogni riproduzione, anche parziale, è vietata senza espressa autorizzazione della Gandini Fasteners S.r.l.

GANDINI FASTENERS SRL viale Pier Paolo Pasolini, 83 - 20099 Sesto S.Giovanni Milano - Italy
Tel. +39 02 241 047 250 Fax +39 02 241 047 74 - 250@gandini.it

Produzione e distribuzione fasteners, elementi di fissaggio e lavorazioni meccaniche

GANDINI FASTENERS SRL
viale Pier Paolo Pasolini, 83
Sesto San Giovanni Mi - Italy

Uffici Commerciali
250@gandini.it
tel +39 02 241 047 250

Amministrazione
350@gandini.it
tel +39 02 241 047 350