Viti e dadi

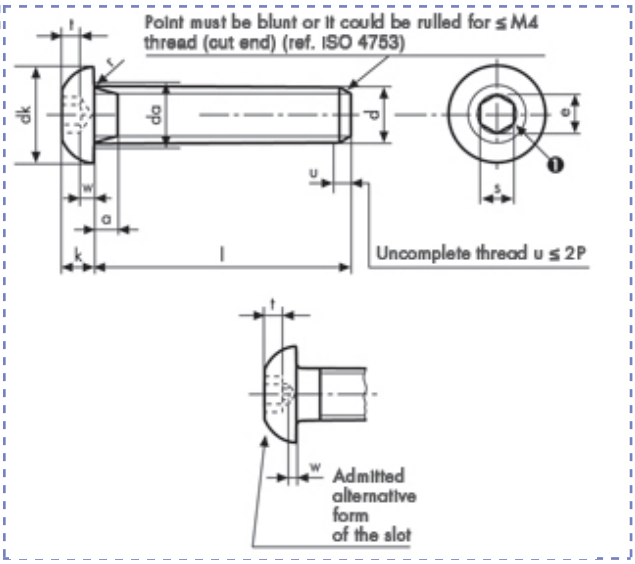

Viti con testa a bottone e cava esagonale
ISO 7380
Class 10.9

Descrizione	Prezzo IVA escl. euro/100	Variazione Prezzo % 1	2	Confezione	d mm	L mm
M 6 X 16	**5,90**	+ 60%	-	1	M6	16

M 6 X 16		
p		1
a	**max**	2
	min	1
da	**max**	6.8

dk	**max**	10.5
	min	10.07
e	**min**	4.583
k	**max**	3.3
	min	3

r	**min**	0.25
	nom	4
s	**max**	4.095
	min	4.02
t	**min**	2.08
w	**min**	0.74

I dati riportati sono indicativi e possono essere in qualsiasi momento variati dai produttori.

Copyright Gandini Fasteners S.r.l. Tutti i diritti sono riservati. Ogni riproduzione, anche parziale, è vietata senza espressa autorizzazione della Gandini Fasteners S.r.l.

GANDINI FASTENERS SRL viale Pier Paolo Pasolini, 83 - 20099 Sesto S.Giovanni Milano - Italy
Tel. +39 02 241 047 250 Fax +39 02 241 047 74 - 250@gandini.it