Viti e dadi

A richiesta: in materiale AISI 304 - 316 - 410 - B7 - L7

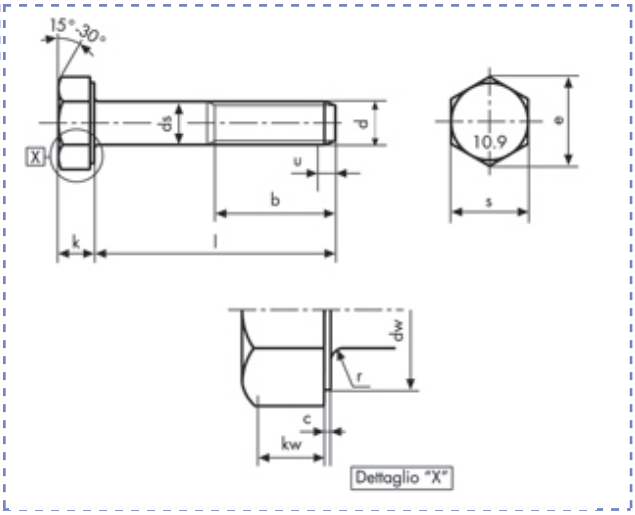

Viti a testa esagonale
UNC ANSI B18-2-1 GR5
gambo parzialm. filettato
Classe 10.9

Descrizione	Prezzo IVA escl. euro/100	Variazione Prezzo % 1	2	Confezione	d inch	L inch
9/16 UNC X 7/8	**a richiesta**	-	-	1	9/16	7-8

9/16 UNC X 7/8		
p		2,12
b	**l ≤ 6" (152,4)**	34,9
	l > 6" (152,4)	41,3
c	**max**	0,63
	min	0,38

ds	**max**	14,28
	min	14,08
dw	**min**	18,56
k	**max**	9,42
	min	8,84
kw	**min**	6,4

r	**max**	1,14
	min	0,51
s	**max**	20,62
	min	20,27
e	**min**	23,11

I dati riportati sono indicativi e possono essere in qualsiasi momento variati dai produttori.

Copyright Gandini Fasteners S.r.l. Tutti i diritti sono riservati. Ogni riproduzione, anche parziale, è vietata senza espressa autorizzazione della Gandini Fasteners S.r.l.

GANDINI FASTENERS SRL viale Pier Paolo Pasolini, 83 - 20099 Sesto S.Giovanni Milano - Italy
Tel. +39 02 241 047 250 Fax +39 02 241 047 74 - 250@gandini.it

Produzione e distribuzione fasteners, elementi di fissaggio e lavorazioni meccaniche

GANDINI FASTENERS SRL
viale Pier Paolo Pasolini, 83
Sesto San Giovanni Mi - Italy

Uffici Commerciali
250@gandini.it
tel +39 02 241 047 250

Amministrazione
350@gandini.it
tel +39 02 241 047 350