martedì 14 maggio 2024

Viti e dadi

A richiesta: in materiale AISI 304 - 316 - 410 - B7 - L7

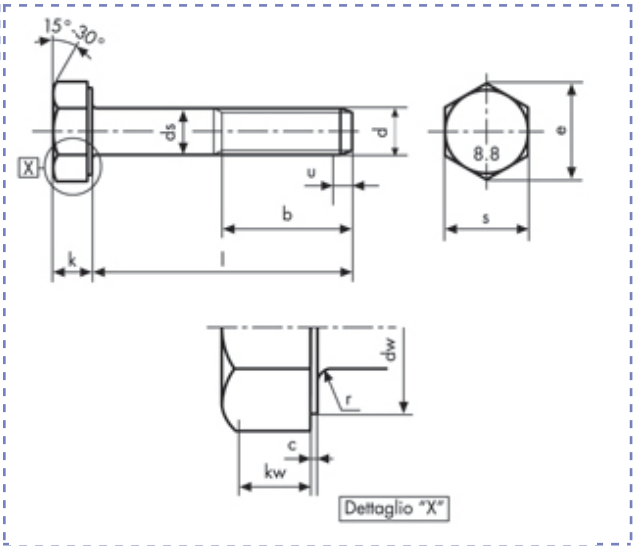

Viti a testa esagonale
UNF ANSI B18-2-1 GR5
gambo parzialm. filettato
Classe 8.8

Descrizione	Prezzo IVA escl. euro/100	Variazione Prezzo % 1	2	Confezione	d inch	L inch
1 UNF X 1.1/4	**a richiesta**	-	-	1	1	1.1/4
1 UNF X 1.1/4 ZINCATE	**a richiesta**	-	-	1	1	1.1/4

1 UNF X 1.1/4		
p		2,12
b	**l ≤ 6" (152,4)**	57,15
	l > 6" (152,4)	63,5
c	**max**	0,89
	min	0,38

ds	**max**	25,4
	min	25,16
dw	**min**	34,29
k	**max**	15,92
	min	15,01
kw	**min**	10,57

r	**max**	2,41
	min	1,52
s	**max**	38,1
	min	37,31
e	**min**	42,55

I dati riportati sono indicativi e possono essere in qualsiasi momento variati dai produttori.

Copyright Gandini Fasteners S.r.l. Tutti i diritti sono riservati. Ogni riproduzione, anche parziale, è vietata senza espressa autorizzazione della Gandini Fasteners S.r.l.

GANDINI FASTENERS SRL viale Pier Paolo Pasolini, 83 - 20099 Sesto S.Giovanni Milano - Italy
Tel. +39 02 241 047 250 Fax +39 02 241 047 74 - 250@gandini.it