GANDINI

domenica 26 maggio 2024

Viti e dadi

Per diametri M10, M12, M14, M22 la ISO 4017 prevede valori s, e, dw differenziati da UNI e DIN
Tolleranze: categoria A e B secondo disponibilità di magazzino
A richiesta: diametri >M30

A richiesta: in materiale AISI 304 - 316 - 410 - B7 - L7

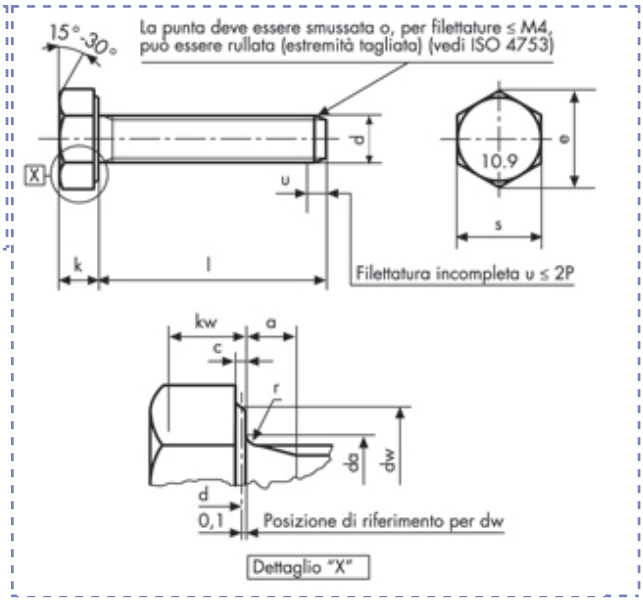

Viti a testa esagonale
ISO 4017 - UNI 5739
DIN 933
gambo interam. filettato
Classe 10.9 Zincate

Descrizione	Prezzo IVA escl. euro/100	Variazione Prezzo % 1	2	Confezione	d mm	L mm
M 18 X 30 ZINCATE	**a richiesta**	-	-	1	M18	30

M 18 X 30 ZINCATE		
p		2,5
a	**max**	7,5
	min	2,5
c	**max**	0,8
	min	0,2

da	**max**	20,2
dw	**min cat. A**	25,34
e	**min cat. A**	30,14
	nom	11,5
k	**min cat. A**	11,285
	max cat. A	11,715

kw	**min cat. A**	7,9
r	**min**	0,6
s	**max**	27
	min cat. A	26,67

I dati riportati sono indicativi e possono essere in qualsiasi momento variati dai produttori.

Copyright Gandini Fasteners S.r.l. Tutti i diritti sono riservati. Ogni riproduzione, anche parziale, è vietata senza espressa autorizzazione della Gandini Fasteners S.r.l.

GANDINI FASTENERS SRL viale Pier Paolo Pasolini, 83 - 20099 Sesto S.Giovanni Milano - Italy
Tel. +39 02 241 047 250 Fax +39 02 241 047 74 - 250@gandini.it