Viti e dadi

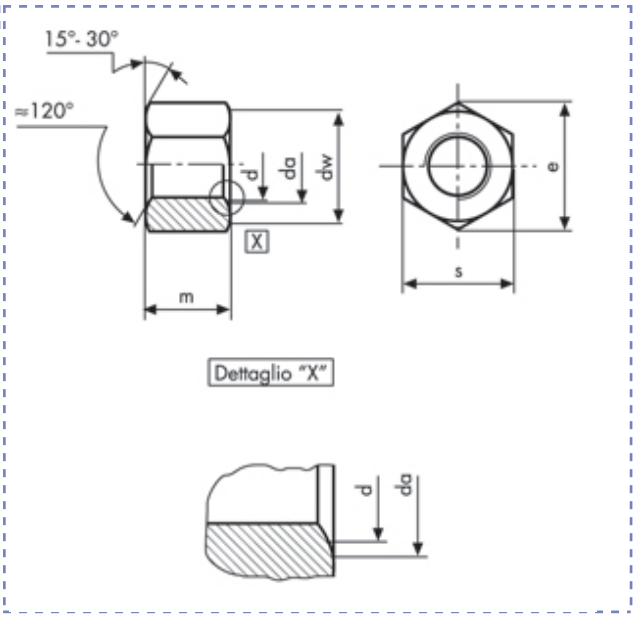

Dadi esagonali alti - Filettatura metrica
UNI 5587 (PG)
Classe 10 (8G)

Descrizione	Prezzo IVA escl. euro/100	Variazione Prezzo % 1	2	Confezione	d mm	m mm
M 12 x 1,75	**22,70**	+ 60%	-	1	M12	12

M 12 x 1,75			dw	min	17,2	s	nom = max	19
p		1,75	e	min	21,1		min	18,67
da	min	13	m	nom = max	12			
	min	12		min	11,57			

I dati riportati sono indicativi e possono essere in qualsiasi momento variati dai produttori.

Copyright Gandini Fasteners S.r.l. Tutti i diritti sono riservati. Ogni riproduzione, anche parziale, è vietata senza espressa autorizzazione della Gandini Fasteners S.r.l.

GANDINI FASTENERS SRL viale Pier Paolo Pasolini, 83 - 20099 Sesto S.Giovanni Milano - Italy
Tel. +39 02 241 047 250 Fax +39 02 241 047 74 - 250@gandini.it