Viti e dadi

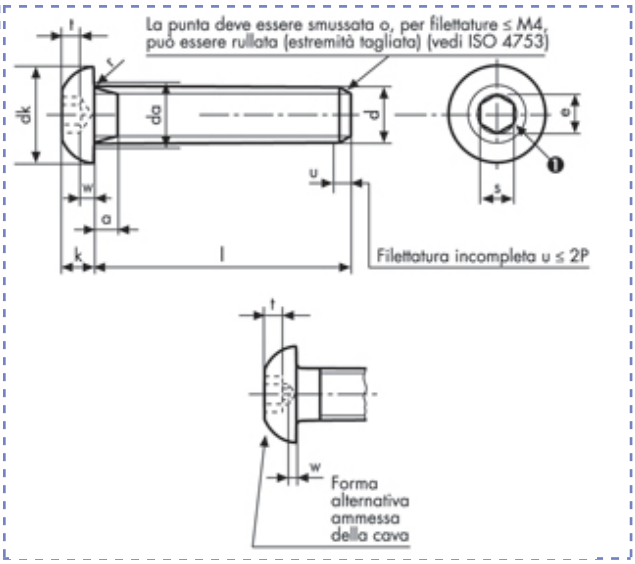

Viti con testa a bottone e cava esagonale
ISO 7380
Classe 10.9

Descrizione	Prezzo IVA escl. euro/100	Variazione Prezzo % 1	2	Confezione	d mm	L mm
M 10 X 70	**45,40**	+ 60%	-	1	M10	70

M 10 X 70		
p		1,5
a	**max**	3
	min	1,5
da	**max**	11,2

dk	**max**	17,5
	min	17,07
e	**min**	6,863
k	**max**	5,5
	min	5,2

r	**min**	0,4
	nom	6
s	**max**	6,14
	min	6,02
t	**min**	3,12
w	**min**	1,45

I dati riportati sono indicativi e possono essere in qualsiasi momento variati dai produttori.

Copyright Gandini Fasteners S.r.l. Tutti i diritti sono riservati. Ogni riproduzione, anche parziale, è vietata senza espressa autorizzazione della Gandini Fasteners S.r.l.

GANDINI FASTENERS SRL viale Pier Paolo Pasolini, 83 - 20099 Sesto S.Giovanni Milano - Italy
Tel. +39 02 241 047 250 Fax +39 02 241 047 74 - 250@gandini.it