Viti e dadi

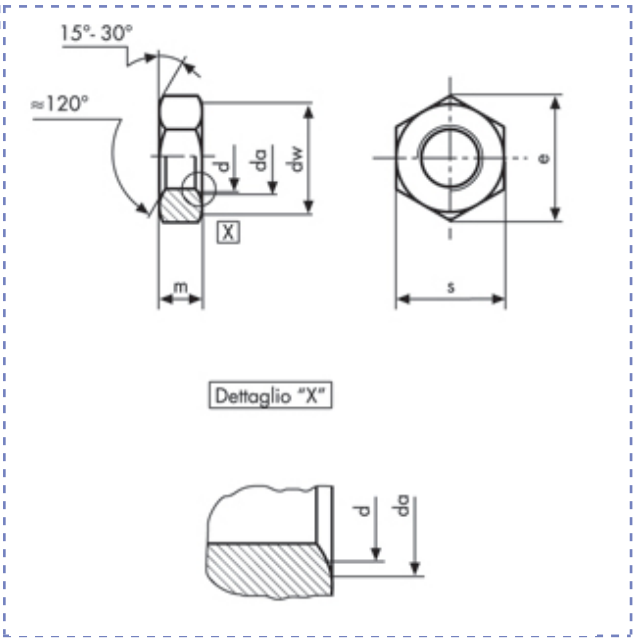

Dadi esagonali bassi - Filettatura metrica
UNI 5589 - DIN 936 (PG)
Classe 8 (6S)

Descrizione	Prezzo IVA escl. euro/100	Variazione Prezzo % 1	2	Confezione	d mm	m mm
M 10 x 1,5	**5,80**	+ 60%	-	1	M10	6

M 10 x 1,5			dw	min	15,3	s	nom = max	17
p		1,5	e	min	18,9		min	16,73
da	min	10,8	m	nom = max	6			
	min	10		min	5,7			

I dati riportati sono indicativi e possono essere in qualsiasi momento variati dai produttori.

Copyright Gandini Fasteners S.r.l. Tutti i diritti sono riservati. Ogni riproduzione, anche parziale, è vietata senza espressa autorizzazione della Gandini Fasteners S.r.l.

GANDINI FASTENERS SRL viale Pier Paolo Pasolini, 83 - 20099 Sesto S.Giovanni Milano - Italy
Tel. +39 02 241 047 250 Fax +39 02 241 047 74 - 250@gandini.it