Viti e dadi

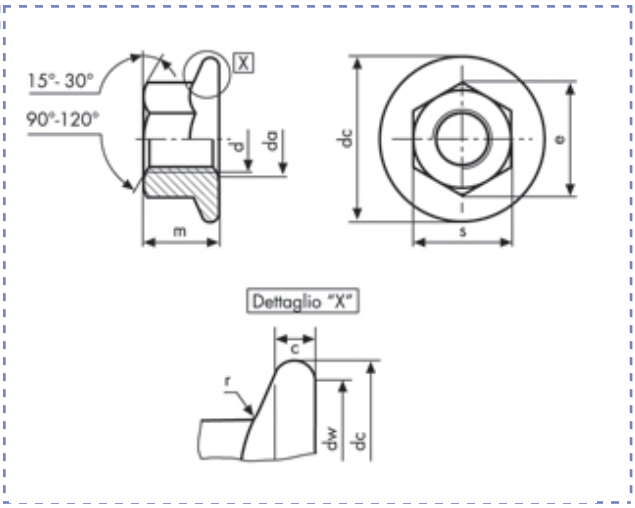

Dadi esagonali con flangia
DIN 6923 PG
Classe 8 (6S)

Descrizione	Prezzo IVA escl. euro/100	Variazione Prezzo % 1	2	Confezione	d mm	m mm
M 10 x 1,5	**12,00**	+ 60%	-	1	M10	10

M 10 x 1,5		
p		1,5
c	**min**	1,5
da	**max**	10,8
	min	10

dc	**min**	21,8
dw	**min**	19,6
e	**min**	16,64
m	**nom = max**	10
	min	9,6

s	**nom = max**	15
	min	14,73
r	**max**	0,6

I dati riportati sono indicativi e possono essere in qualsiasi momento variati dai produttori.

Copyright Gandini Fasteners S.r.l. Tutti i diritti sono riservati. Ogni riproduzione, anche parziale, è vietata senza espressa autorizzazione della Gandini Fasteners S.r.l.

GANDINI FASTENERS SRL viale Pier Paolo Pasolini, 83 - 20099 Sesto S.Giovanni Milano - Italy
Tel. +39 02 241 047 250 Fax +39 02 241 047 74 - 250@gandini.it