martedì 21 maggio 2024

Viti e dadi

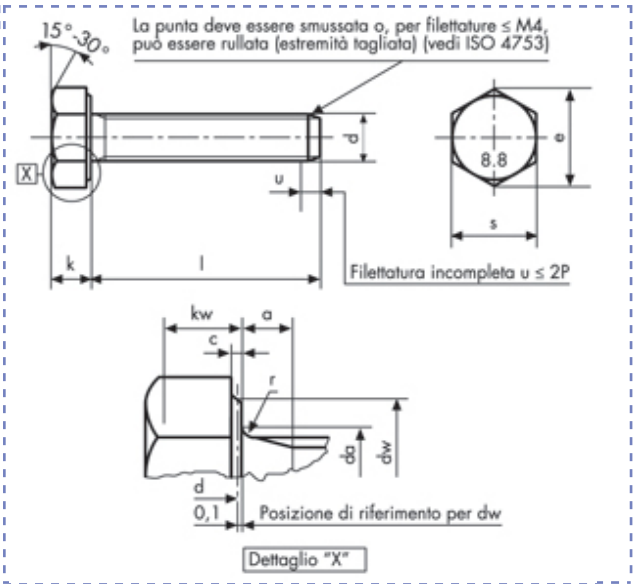

Viti a testa esagonale
ISO 4017 - UNI 5739
DIN 933
gambo interam. filettato
Classe 8.8

Descrizione	Prezzo IVA escl. euro/100	Variazione Prezzo % 1	2	Confezione	d mm	L mm
M 7 X 100	**44,00**	+ 60%	-	1	M7	100

M 7 X 100								
p		1	**da**	**max**	7,8	**kw**	**min cat. A**	3,25
a	**max**	3	**dw**	**min cat. A**	9,63	**r**	**min**	0,25
	min	1	**e**	**min cat. A**	12,12	**s**	**max**	11
c	**max**	0,5		**nom**	4,8		**min cat. A**	10,73
	min	0,15	**k**	**min cat. A**	4,65			
				max cat. A	4,95			

I dati riportati sono indicativi e possono essere in qualsiasi momento variati dai produttori.

Copyright Gandini Fasteners S.r.l. Tutti i diritti sono riservati. Ogni riproduzione, anche parziale, è vietata senza espressa autorizzazione della Gandini Fasteners S.r.l.

GANDINI FASTENERS SRL viale Pier Paolo Pasolini, 83 - 20099 Sesto S.Giovanni Milano - Italy
Tel. +39 02 241 047 250 Fax +39 02 241 047 74 - 250@gandini.it

Produzione e distribuzione fasteners, elementi di fissaggio e lavorazioni meccaniche

GANDINI FASTENERS SRL
viale Pier Paolo Pasolini, 83
Sesto San Giovanni Mi - Italy

Uffici Commerciali
250@gandini.it
tel +39 02 241 047 250

Amministrazione
350@gandini.it
tel +39 02 241 047 350