Viti e dadi

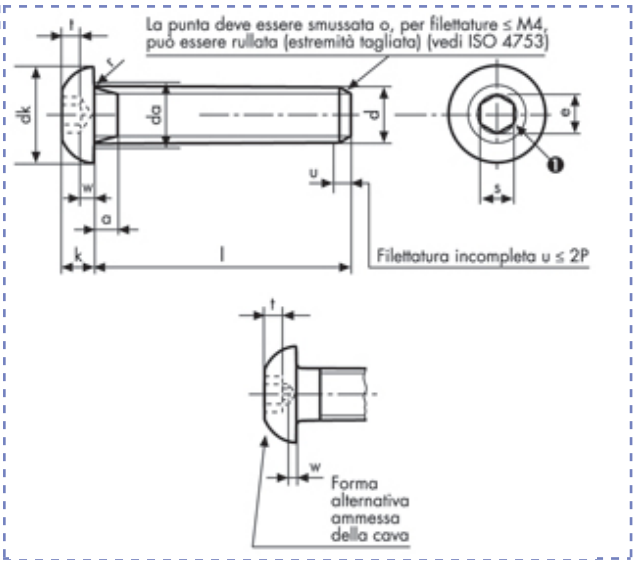

Viti con testa a bottone e cava esagonale
ISO 7380
Classe 10.9

Descrizione	Prezzo IVA escl. euro/100	Variazione Prezzo % 1	2	Confezione	d mm	L mm
M 4 X 12	**4,10**	+ 60%	-	1	M4	12

M 4 X 12		
p		0,7
a	**max**	1,4
	min	0,7
da	**max**	4,7

dk	**max**	7,6
	min	7,24
e	**min**	2,873
k	**max**	2,2
	min	1,95

r	**min**	0,2
	nom	2,5
s	**max**	2,58
	min	2,52
t	**min**	1,3
w	**min**	0,3

I dati riportati sono indicativi e possono essere in qualsiasi momento variati dai produttori.

Copyright Gandini Fasteners S.r.l. Tutti i diritti sono riservati. Ogni riproduzione, anche parziale, è vietata senza espressa autorizzazione della Gandini Fasteners S.r.l.

GANDINI FASTENERS SRL viale Pier Paolo Pasolini, 83 - 20099 Sesto S.Giovanni Milano - Italy
Tel. +39 02 241 047 250 Fax +39 02 241 047 74 - 250@gandini.it