Viti e dadi

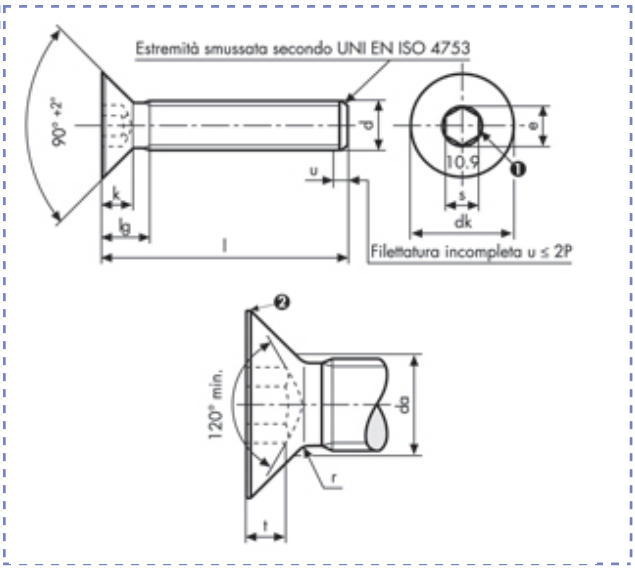

Viti a testa svasata piana con cava esagonale
UNI 5933 DIN 7991-A
Classe 10.9

Descrizione	Prezzo IVA escl. euro/100	Variazione Prezzo % 1	2	Confezione	d mm	L mm
M 5 X 8	**5,80**	+ 60%	-	1	M5	8

M 5 X 8			da	max	5,7		nom	3
p		0,8	**e**	**min**	3,44	**s**	**max**	3,1
lg	**max**	5,2	**k**	**max**	2,8		**min**	3,02
dk	**max**	10	**r**	**min**	0,2	**t**	**max**	2,3
	min	9,64					**min**	2,05

I dati riportati sono indicativi e possono essere in qualsiasi momento variati dai produttori.

Copyright Gandini Fasteners S.r.l. Tutti i diritti sono riservati. Ogni riproduzione, anche parziale, è vietata senza espressa autorizzazione della Gandini Fasteners S.r.l.

GANDINI FASTENERS SRL viale Pier Paolo Pasolini, 83 - 20099 Sesto S.Giovanni Milano - Italy
Tel. +39 02 241 047 250 Fax +39 02 241 047 74 - 250@gandini.it

Produzione e distribuzione fasteners, elementi di fissaggio e lavorazioni meccaniche

GANDINI FASTENERS SRL
viale Pier Paolo Pasolini, 83
Sesto San Giovanni Mi - Italy

Uffici Commerciali
250@gandini.it
tel +39 02 241 047 250

Amministrazione
350@gandini.it
tel +39 02 241 047 350