Viti e dadi

MATERIALE: GRADO 10
Grado 10, C 45 + C + bonifica o equivalente
Esempio di designazione:
DT 5 x M4 G10

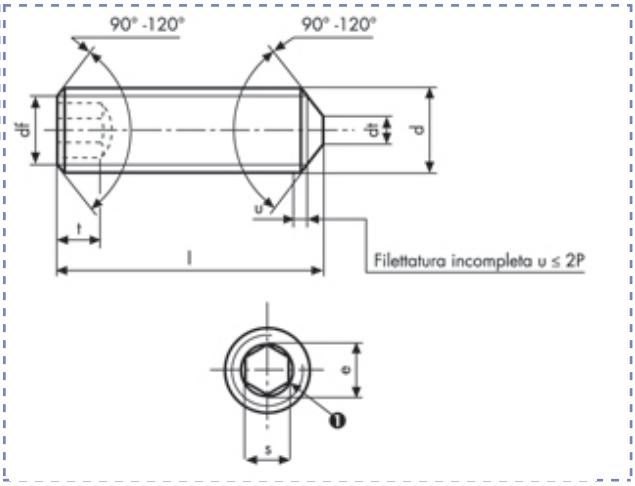

Viti senza testa con cava esagonale
ISO 4027 UNI 5927
DIN 914
Classe 45 H

Descrizione	Prezzo IVA escl. euro/100	Variazione Prezzo % 1	2	Confezione	d mm	L mm
M 20 X 25	**174,00**	+ 60%	-	1	M20	25

M 20 X 25		
p		2,5
dt	**max**	5

df	≈ diametro di nocciolo della filettatura	
e	**min**	11,429

	nom	10
s	**max**	10,175
	min	10,025
t	**min**	8

I dati riportati sono indicativi e possono essere in qualsiasi momento variati dai produttori.

Copyright Gandini Fasteners S.r.l. Tutti i diritti sono riservati. Ogni riproduzione, anche parziale, è vietata senza espressa autorizzazione della Gandini Fasteners S.r.l.

GANDINI FASTENERS SRL viale Pier Paolo Pasolini, 83 - 20099 Sesto S.Giovanni Milano - Italy
Tel. +39 02 241 047 250 Fax +39 02 241 047 74 - 250@gandini.it