Viti e dadi

Per diametri M10, M12, M14, M22 la ISO 8676 prevede valori s, e, dw differenziati da UNI e DIN
Tolleranze: categoria A e B secondo disponibilità di magazzino

A richiesta: in materiale AISI 304 - 316 - 410 - B7 - L7

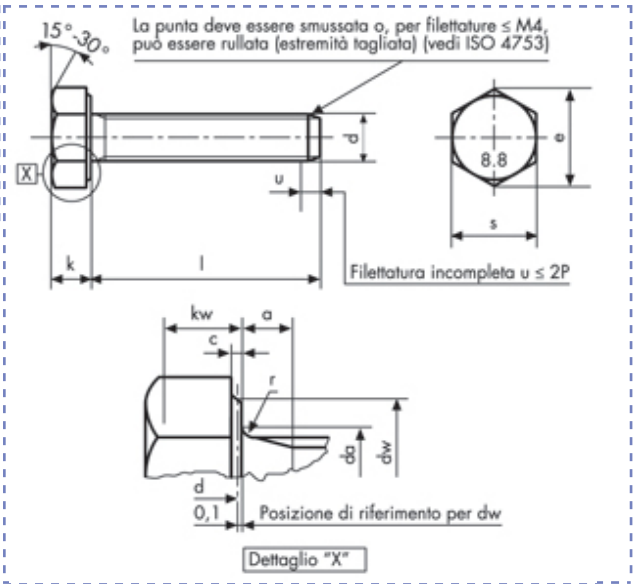

Viti a testa esagonale
ISO 8676- UNI 5740
DIN 961
gambo interam. filettato
Classe 8.8 Zincate

Descrizione	Prezzo IVA escl. euro/100	Variazione Prezzo % 1	2	Confezione	d mm	L mm
M 24 X 65 ZINCATE	**a richiesta**	-	-	1	M24	65

M 24 X 65 ZINCATE			da	max	26,4	kw	min cat. A	10,35
p		2	dw	min cat. A	33,61	r	min	0,8
a	max	6	e	min cat. A	39,98	s	max	36
	min	2		nom	15		min cat. A	35,38
c	max	0,8	k	min cat. A	14,785			
	min	0,2		max cat. A	15,215			

I dati riportati sono indicativi e possono essere in qualsiasi momento variati dai produttori.

Copyright Gandini Fasteners S.r.l. Tutti i diritti sono riservati. Ogni riproduzione, anche parziale, è vietata senza espressa autorizzazione della Gandini Fasteners S.r.l.

GANDINI FASTENERS SRL viale Pier Paolo Pasolini, 83 - 20099 Sesto S.Giovanni Milano - Italy
Tel. +39 02 241 047 250 Fax +39 02 241 047 74 - 250@gandini.it