martedì 21 maggio 2024

Viti e dadi

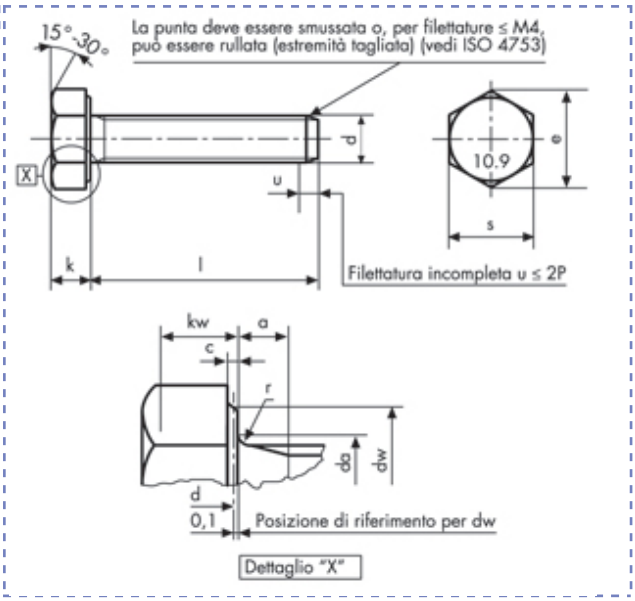

Viti a testa esagonale
ISO 4017 - UNI 5739
DIN 933
gambo interam. filettato
Classe 10.9

Descrizione	Prezzo IVA escl. euro/100	Variazione Prezzo % 1	2	Confezione	d mm	L mm
M 24 X 80	**a richiesta**	-	-	1	M24	80

M 24 X 80								
p		3	**da**	**max**	26,4	**kw**	**min cat. A**	10,35
a	**max**	9	**dw**	**min cat. A**	33,61	**r**	**min**	0,8
	min	3	**e**	**min cat. A**	39,98	**s**	**max**	36
c	**max**	0,8		**nom**	15		**min cat. A**	35,38
	min	0,2	**k**	**min cat. A**	14,785			
				max cat. A	15,215			

I dati riportati sono indicativi e possono essere in qualsiasi momento variati dai produttori.

Copyright Gandini Fasteners S.r.l. Tutti i diritti sono riservati. Ogni riproduzione, anche parziale, è vietata senza espressa autorizzazione della Gandini Fasteners S.r.l.

GANDINI FASTENERS SRL viale Pier Paolo Pasolini, 83 - 20099 Sesto S.Giovanni Milano - Italy
Tel. +39 02 241 047 250 Fax +39 02 241 047 74 - 250@gandini.it